Egcodorn DND

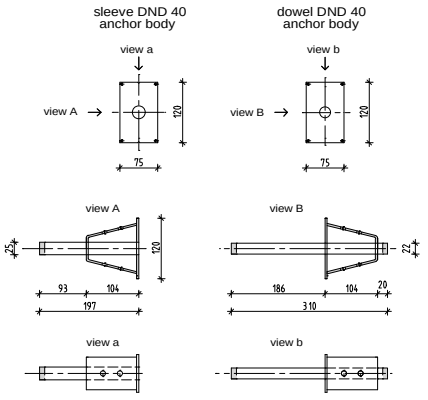

Egcodorn DND

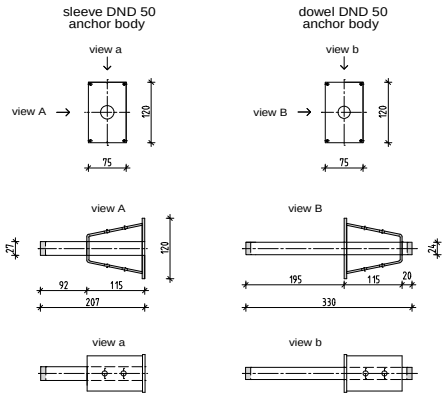

Egcodorn DND

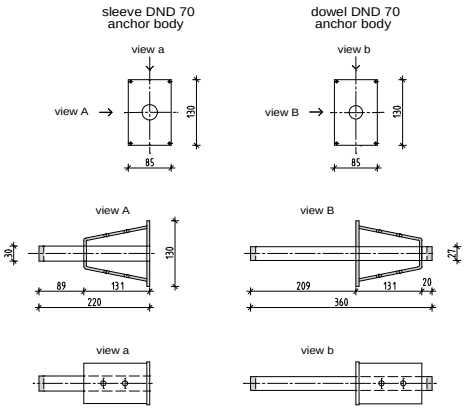

Egcodorn DND

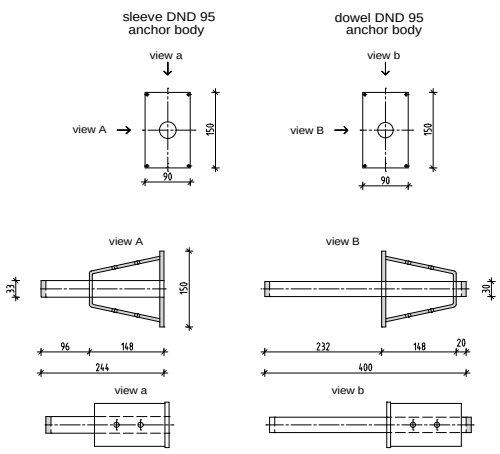

Egcodorn DND

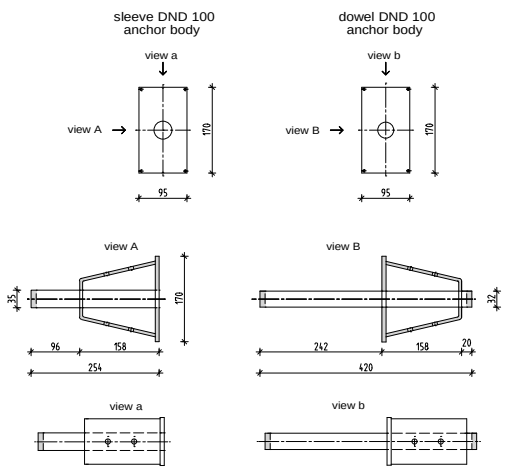

Egcodorn DND

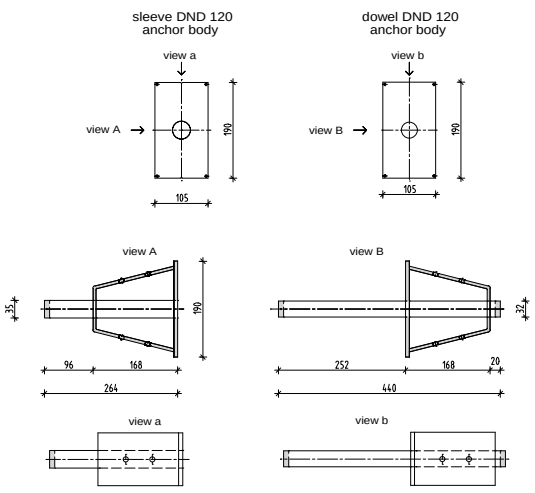

Egcodorn DND

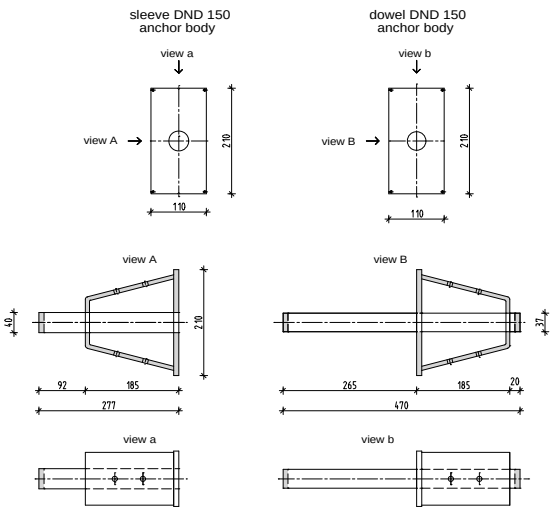

Egcodorn DND

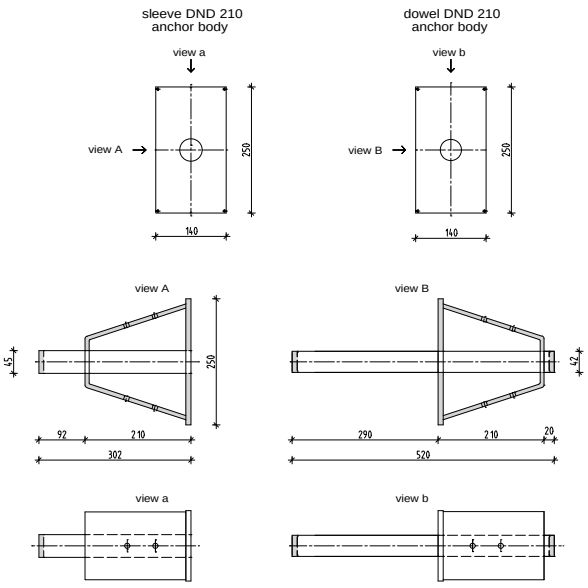

Egcodorn DND

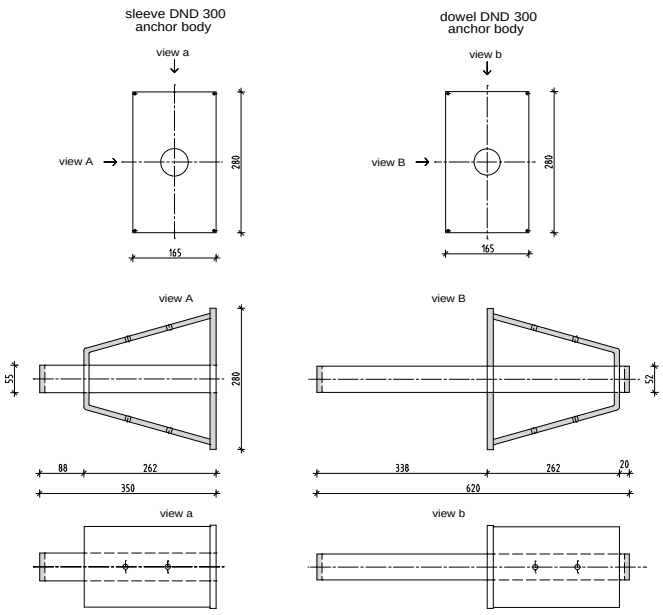

Egcodorn DND

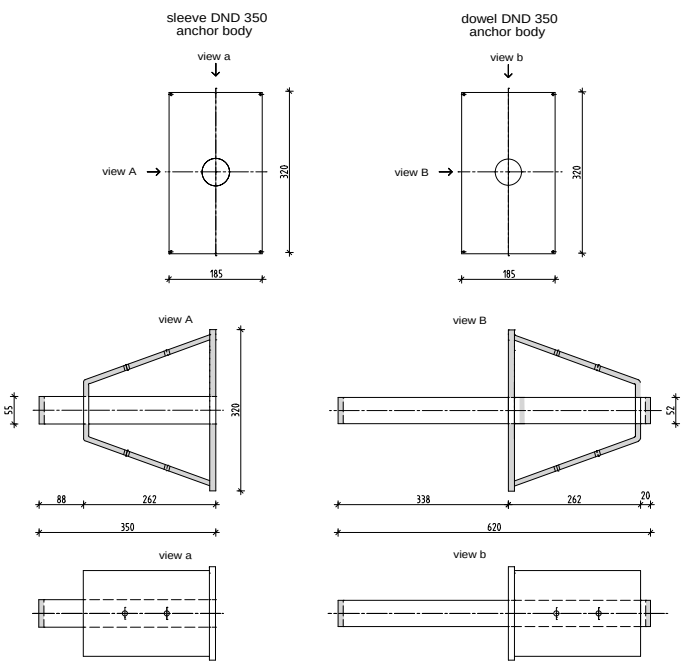

Max Frank GmbH & Co. KG
Mitterweg 1
94339 Leiblfing
Deutschland
Tel.: +49 9427 189-0
Fax: +49 9427 1588

Technical Support
Tel.: +49 9427 189-189
Fax: +49 9427 189-160

technik@maxfrank.de
www.maxfrank.de